COMPOSANTS PNEUMATIQUES

SERIE 127

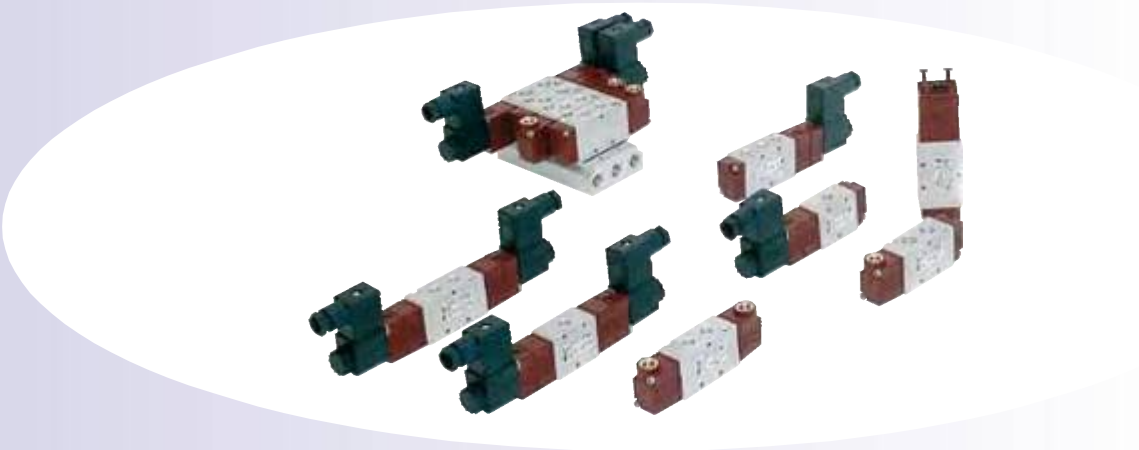

Guide des désignations

MER 1/4" 22 3 PU ML NC M

Produit
- **EVR** = distributeur à commande électro-pneumatique
- **MER** = distributeur à commande mécanique
- **VMR** = distributeur à commande manuelle
- **VPR** = distributeur à commande pneumatique

Connexion
- **1/8"** = G1/8"
- **1/4"** = G1/4"

Taille
- **22** = 22 mm

Fonction
- **3** = 3/2
- **5** = 5/2
- **6** = 5/3

Commande
- **PU** = poussoir
- **PP** = poussoir avec traversée de cloison
- **LT** = levier sensible
- **RL** = levier à galet
- **RU** = levier à galet unidirectionnel
- **PB** = commande à panneau
- **PS** = poussoir servopiloté
- **PO** = poussoir servopiloté avec traversée de cloison
- **LS** = levier sensible servopiloté
- **RS** = levier à galet servopiloté
- **RO** = levier à galet unidirectionnel servopiloté
- **AN** = antenne
- **TA** = bouton "pousser-tirer"
- **TS** = tiret
- **LV** = levier axial
- **L9** = levier à 90°
- **PN** = pneumatique
- **SL** = électro-pneumatique
- **SA** = électro-pneumatique asservie M5
- **AU** = électro-pneumatique asservie rac. instantané
- **RLC** = levier à galet coussinet à sphère
- **RUC** = levier à galet unidirectionnel coussinet à sphère

Rappel
- **ML** = ressort
- **PM** = pneumo-mécanique
- **BS** = bistable
- **ST** = stable sur 3 positions
- **RC** = retour au centre
- **MP** = ressort pneumatique
- **DF** = différentiel

Option
- **NC** = normalement fermés
- **NO** = normalement ouverts
- **CC** = centres fermés
- **CA** = centres ouverts
- **CP** = centres ouverts à la pression
- **OO** = 5/2

Matière
- **M** = métal

La série 127 a été conçue dans les mêmes principes de construction que la série 125.
Performance et fiabilité sont les principales caractéristiques de ces distributeurs dont le corps est en métal.

La série 127 est disponible en connexions 1/4" et 1/8" pour les versions à commande électro-pneumatique et pneumatique.
Elle est proposée en taraudage 1/4" pour les commandes manuelles et mécaniques.

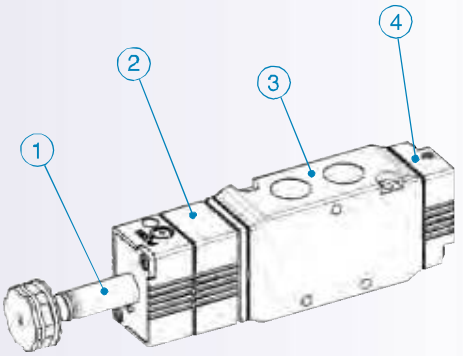

Matières utilisées

1 OPERATEUR : Laiton, acier inox
2 CORPS DE L'OPERATEUR : POM
3 CORPS DU DISTRIBUTEUR : alliage d'aluminium
4 CULASSE : POM

CARACTERISTIQUES TECHNIQUES

Construction:	3/2 - 5/2 - 5/3, à tiroir
Fluide:	air comprimé filtré (avec /sans lubrification)
Installation:	toutes les positions grâce à des orifices dans le corps du distributeur
Type de connection:	G1/8"- G1/4"
Ø nominal:	4 mm
Température de travail:	mini = -5°C maxi = 50°C
Débit (P=6bar - Δp=1bar):	800 Nl/min

La société se réserve le droit de modifier à tout moment et sans préavis les cotes d'encombrement qui ne sont données qu'à titre indicatif

COMPOSANTS PNEUMATIQUES

SERIE 127 EVR 1/8" - 1/4"

distributeurs à commande électro-pneumatique

DISTRIBUTEURS ELECTRO-PNEUMATIQUES, 3/2 NF - NO

CARACTERISTIQUES TECHNIQUES
Pression d'exercice: 1÷10 bar
Tension: 24 V DC, 24 V AC, 110 V AC, 220 V AC
Indice de protection avec connecteur: IP65 EN 60529
Type d'actionnement manuel: monostable
Poids: 0,140 Kg

Les bobines sont vendues séparément page 157.

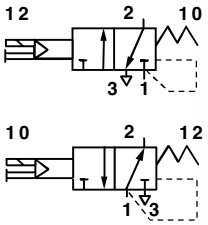

CODE	DESIGNATION
1272123001	EVR 1/8" 22 3 SL PM NC M
1272133001	EVR 1/4" 22 3 SL PM NC M
1272123002	EVR 1/8" 22 3 SL PM NO M
1272133002	EVR 1/4" 22 3 SL PM NO M

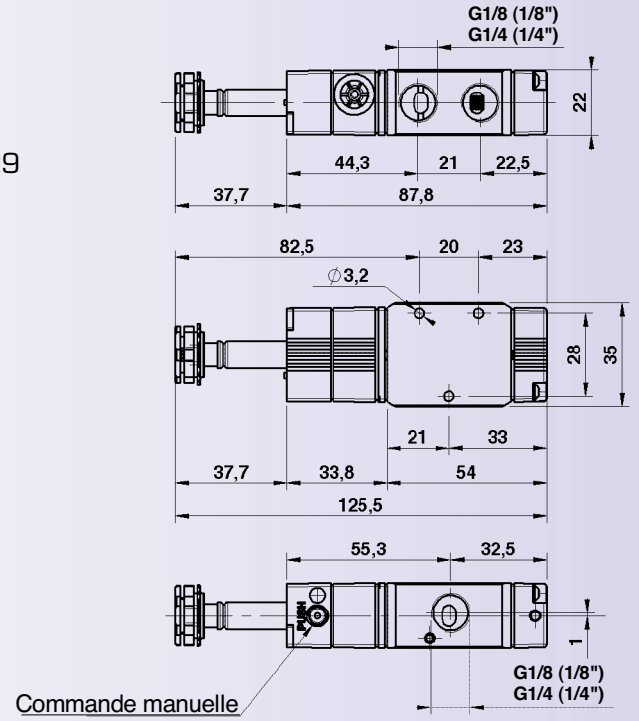

DISTRIBUTEURS ELECTRO-PNEUMATIQUES, 3/2 BISTABLES

CARACTERISTIQUES TECHNIQUES
Pression d'exercice: 0,5÷10 bar
Tension: 24 V DC, 24 V AC, 110 V AC, 220 V AC
Indice de protection avec connecteur: IP65 EN 60529
Type d'actionnement manuel: monostable
Poids: 0,162 Kg

Les bobines sont vendues séparément page 157.

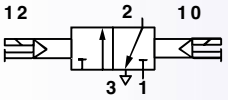

CODE	DESIGNATION
1272123003	EVR 1/8" 22 3 SL BS 00 M
1272133003	EVR 1/4" 22 3 SL BS 00 M

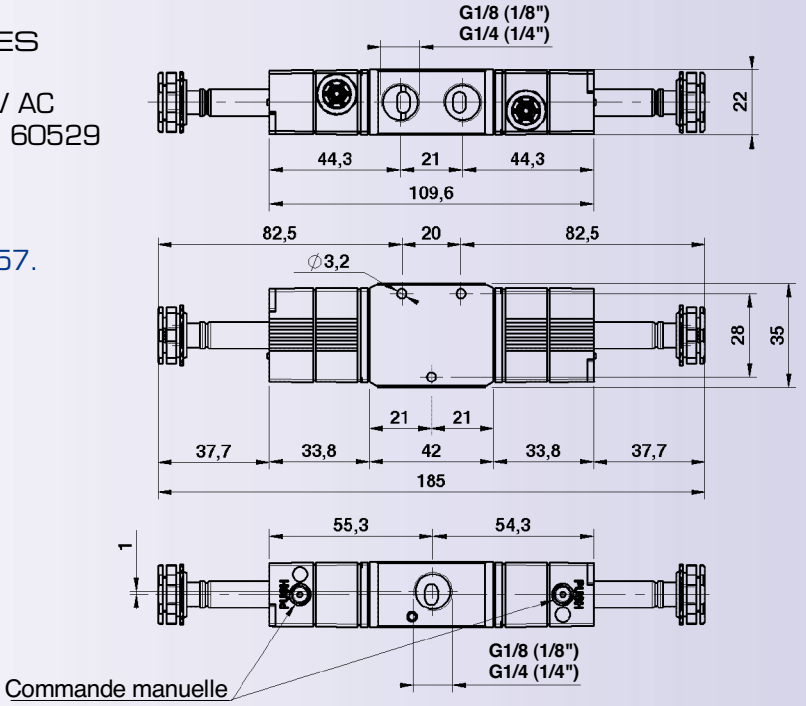

COMPOSANTS PNEUMATIQUES

SERIE 127 EVR 1/8" - 1/4"

distributeurs à commande électro-pneumatique

DISTRIBUTEURS ELECTRO-PNEUMATIQUES, 5/2

CARACTERISTIQUES TECHNIQUES
Pression d'exercice: 1÷10 bar
Tension: 24 V DC, 24 V AC, 110 V AC, 220 V AC
Indice de protection avec connecteur: IP65 EN 60529
Type d'actionnement manuel: monostable
Poids: 0,146 Kg

Les bobines sont vendues séparément page 157.

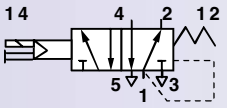

CODE	DESIGNATION
1272125001	EVR 1/8" 22 5 SL PM 00 M
1272135001	EVR 1/4" 22 5 SL PM 00 M

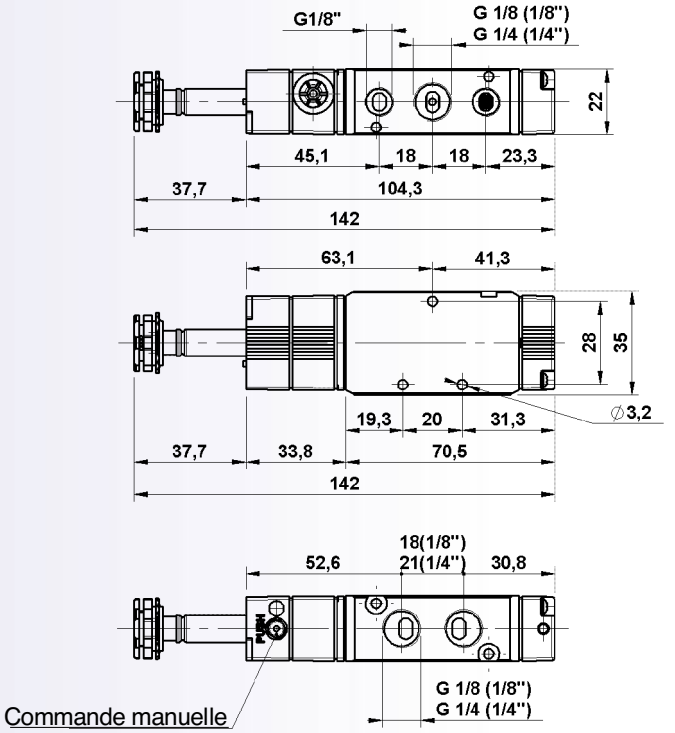

DISTRIBUTEURS ELECTRO-PNEUMATIQUES, 5/2-5/3 BISTABLES

CARACTERISTIQUES TECHNIQUES
Pression d'exercice (5/2-5/3): 0÷10 bar
Tension: 24 V DC, 24 V AC, 110 V AC, 220 V AC
Indice de protection avec connecteur: IP65 EN 60529
Type d'actionnement manuel: monostable
Poids: 0,176 Kg

Les bobines sont vendues séparément page 157.

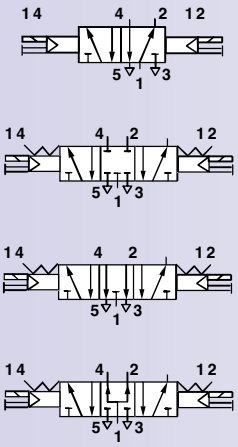

CODE	DESIGNATION
1272125002	EVR 1/8" 22 5 SL BS 00 M
1272135002	EVR 1/4" 22 5 SL BS 00 M
1272126001	EVR 1/8" 22 6 SL RC CC M
1272136001	EVR 1/4" 22 6 SL RC CC M
1272126002	EVR 1/8" 22 6 SL RC CA M
1272136002	EVR 1/4" 22 6 SL RC CA M
1272126003	EVR 1/8" 22 6 SL RC CP M
1272136003	EVR 1/4" 22 6 SL RC CP M

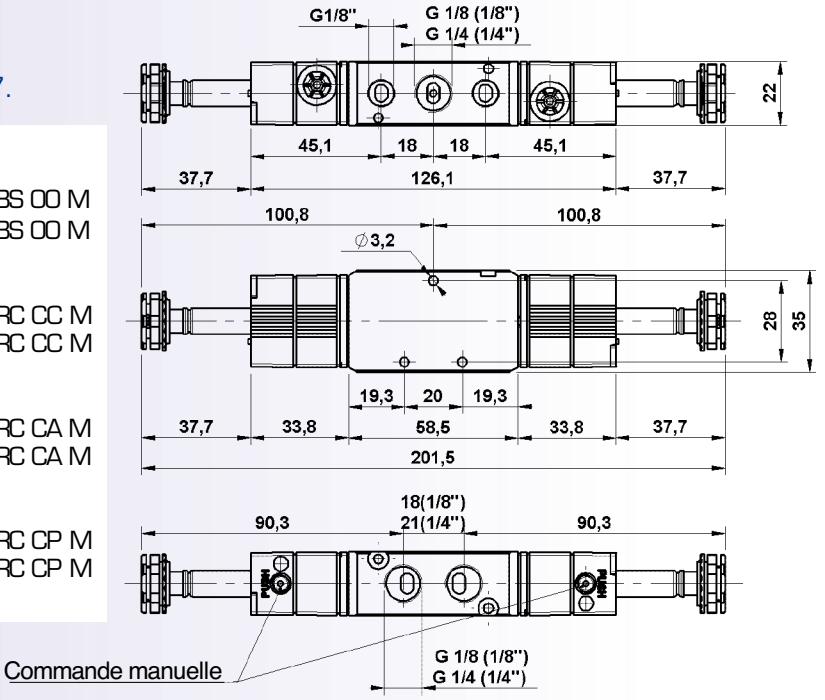

 La société se réserve le droit de modifier à tout moment et sans préavis les cotes d'encombrement qui ne sont données qu'à titre indicatif

COMPOSANTS PNEUMATIQUES

SERIE 127 EVR 1/8" - 1/4"

distributeurs à commande électro-pneumatique

DISTRIBUTEURS ELECTRO-PNEUMATIQUES 5/2, ALIMENTATION SEPAREE EN Ø4

CARACTERISTIQUES TECHNIQUES
Pression d'exercice: 0÷10 bar
Pression d'actionnement (alim. séparée): 0,5÷10 bar
Tension: 24 V DC, 24 V AC, 110 V AC, 220 V AC
Indice de protection avec connecteur: IP65 EN 60529
Type d'actionnement manuel: monostable
Poids: 0,147 Kg

Les bobines sont vendues séparément page 157.

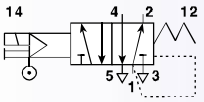

CODE	DESIGNATION
1272125005	EVR 1/8" 22 5 AU PM 00 M
1272135005	EVR 1/4" 22 5 AU PM 00 M

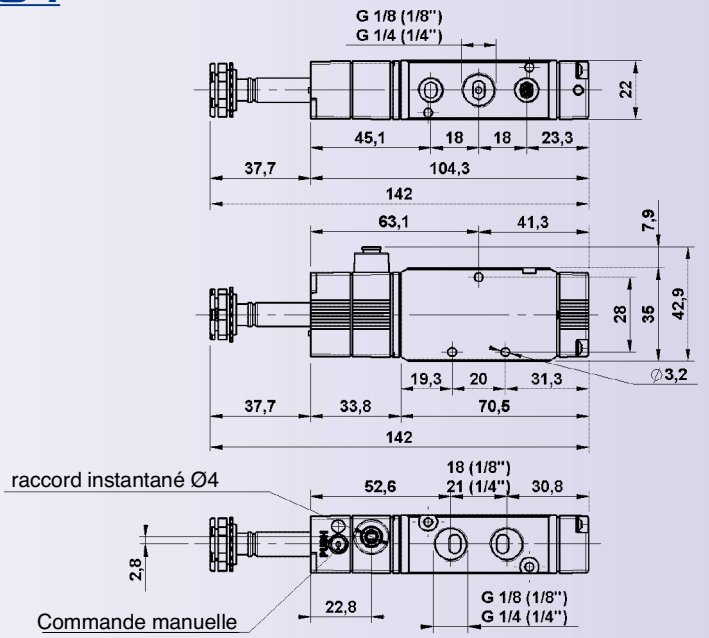

DISTRIBUTEURS ELECTRO-PNEUMATIQUES 5/2-5/3, ALIMENTATION SEPAREE EN Ø4

CARACTERISTIQUES TECHNIQUES
Pression d'exercice (5/2-5/3): 0÷10 bar
Pression d'actionnement (alim. séparée): 5/2: 0,5÷10 bar
5/3: 2,1÷10 bar
Tension: 24 V DC, 24 V AC, 110 V AC, 220 V AC
Indice de protection avec connecteur: IP65 EN 60529
Type d'actionnement manuel: monostable
Poids: 0,178 Kg

Les bobines sont vendues séparément page 157.

	CODE	DESIGNATION
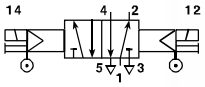	**1272125006** **1272135006**	EVR 1/8" 22 5 AU BS 00 M EVR 1/4" 22 5 AU BS 00 M
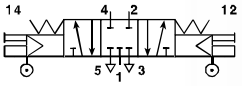	**1272126007** **1272136007**	EVR 1/8" 22 6 AU RC CC M EVR 1/4" 22 6 AU RC CC M
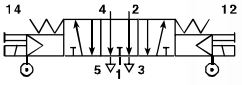	**1272126008** **1272136008**	EVR 1/8" 22 6 AU RC CA M EVR 1/4" 22 6 AU RC CA M
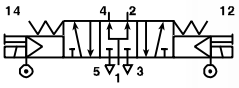	**1272126009** **1272136009**	EVR 1/8" 22 6 AU RC CP M EVR 1/4" 22 6 AU RC CP M

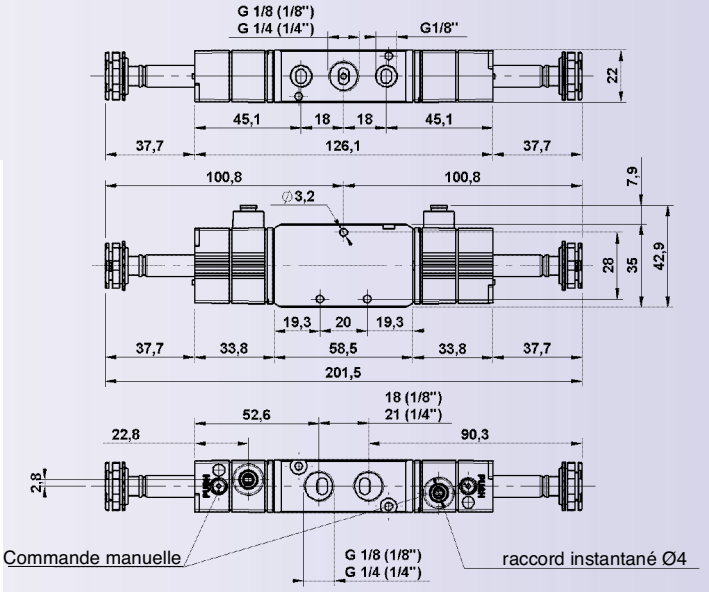

COMPOSANTS PNEUMATIQUES

SERIE 127 VPR 1/8" - 1/4"

distributeurs à commande pneumatique

DISTRIBUTEURS A COMMANDE PNEUMATIQUE, 3/2

CARACTERISTIQUES TECHNIQUES
Pression d'exercice: 0÷10 bar
Pression de pilotage: 1÷10 bar
Poids: 0,130 Kg

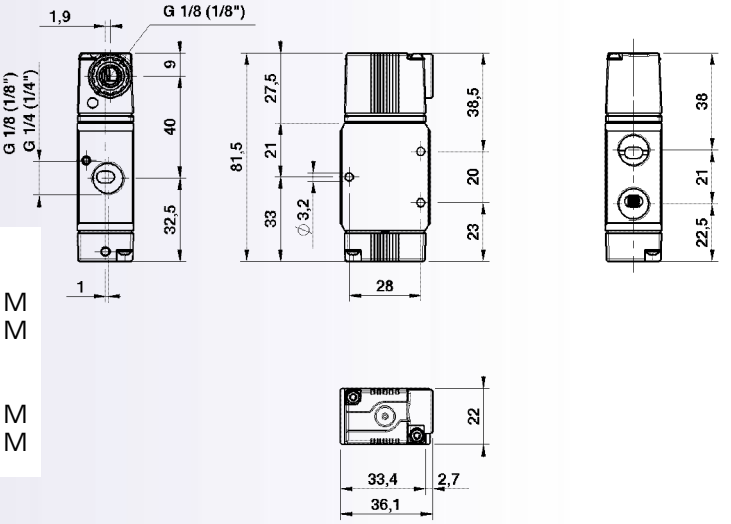

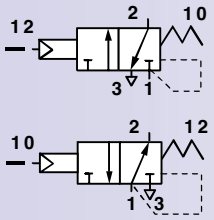

CODE	DESIGNATION
1272223001	VPR 1/8" 22 3 PN PM NC M
1272233001	VPR 1/4" 22 3 PN PM NC M
1272223002	VPR 1/8" 22 3 PN PM NO M
1272233002	VPR 1/4" 22 3 PN PM NO M

DISTRIBUTEURS A DOUBLE COMMANDE PNEUMATIQUE, 3/2 BISTABLES

CARACTERISTIQUES TECHNIQUES
Pression d'exercice (5/2-5/3): 0÷10 bar
Pression de pilotage: 0,5÷10 bar
Poids: 0,155 Kg

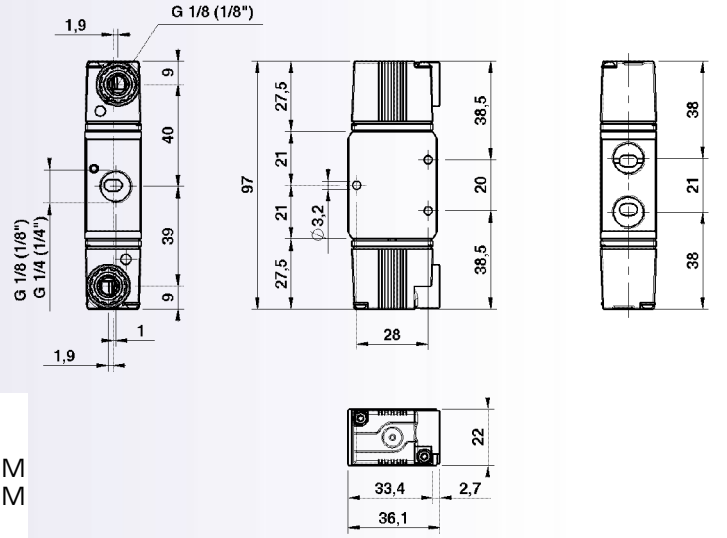

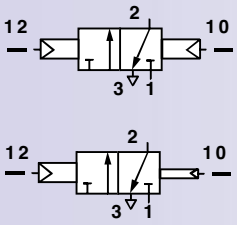

CODE	DESIGNATION
1272223003	VPR 1/8" 22 3 PN BS 00 M
1272233003	VPR 1/4" 22 3 PN BS 00 M
1272224004	VPR 1/8" 22 3 PN DF 00 M
1272234004	VPR 1/4" 22 3 PN DF 00 M

 La société se réserve le droit de modifier à tout moment et sans préavis les cotes d'encombrement qui ne sont données qu'à titre indicatif

COMPOSANTS PNEUMATIQUES

SERIE 127 VPR 1/8" - 1/4"

distributeurs à commande pneumatique

DISTRIBUTEURS A COMMANDE PNEUMATIQUE 5/2

CARACTERISTIQUES TECHNIQUES
Pression d'exercice: 0÷10 bar
pression de pilotage: 1÷10 bar
Poids: 0,137 Kg

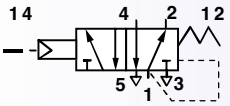

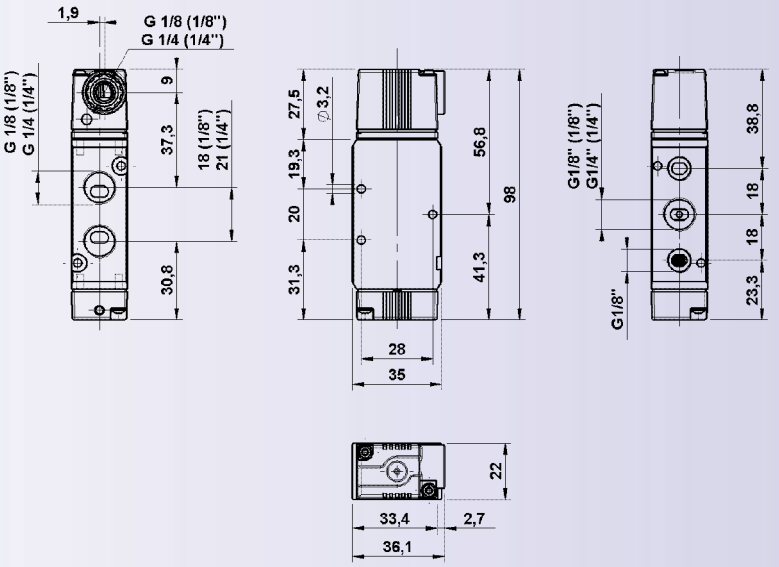

CODE	DESIGNATION
1272225001	VPR 1/8" 22 5 PN PM 00 M
1272235001	VPR 1/4" 22 5 PN PM 00 M

DISTRIBUTEURS A DOUBLE COMMANDE PNEUMATIQUE, 5/2 - 5/3 BISTABLES

CARACTERISTIQUES TECHNIQUES
Pression d'exercice (5/2-5/3): 0÷10 bar
Pression de pilotage: 5/2: 0,5÷10 bar
5/3: 2,1÷10 bar
Poids: 0,161 Kg

	CODE	DESIGNATION
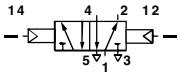	**1272225002** **1272235002**	VPR 1/8" 22 5 PN BS 00 M VPR 1/4" 22 5 PN BS 00 M
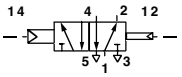	**1272225003** **1272235003**	VPR 1/8" 22 5 PN DF 00 M VPR 1/4" 22 5 PN DF 00 M
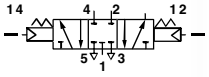	**1272226001** **1272236001**	VPR 1/8" 22 6 PN RC CC M VPR 1/4" 22 6 PN RC CC M
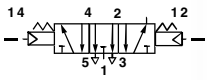	**1272226002** **1272236002**	VPR 1/8" 22 6 PN RC CA M VPR 1/4" 22 6 PN RC CA M
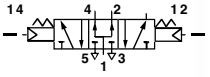	**1272226003** **1272236003**	VPR 1/8" 22 6 PN RC CP M VPR 1/4" 22 6 PN RC CP M

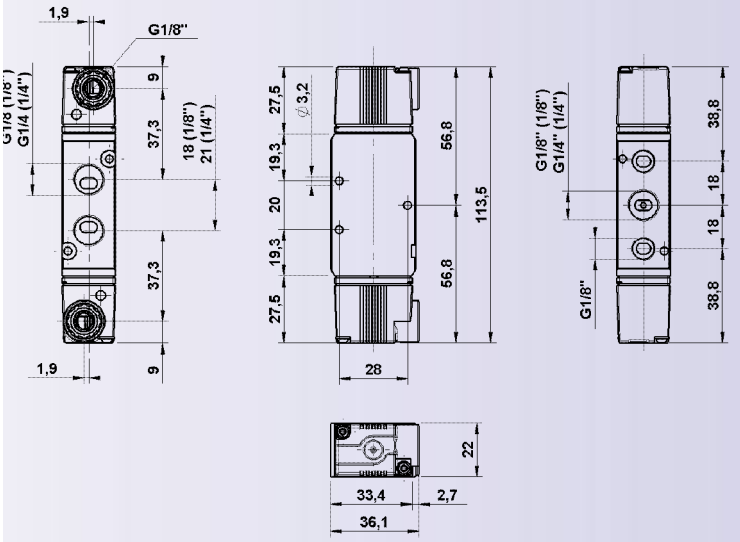

COMPOSANTS PNEUMATIQUES

SERIE 127 MER 1/4”

distributeurs à commande mécanique

DISTRIBUTEURS POUR COMMANDE EN PANNEAU, 3/2 NC-NO

CARACTERISTIQUES TECHNIQUES
Pression d’exercice: 1÷10 bar
Poids: 0,138 Kg

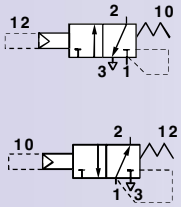

CODE	DESIGNATION
1272533009	MER 1/4” 22 3 PB PM NC M
1272533010	MER 1/4” 22 3 PB PM NO M

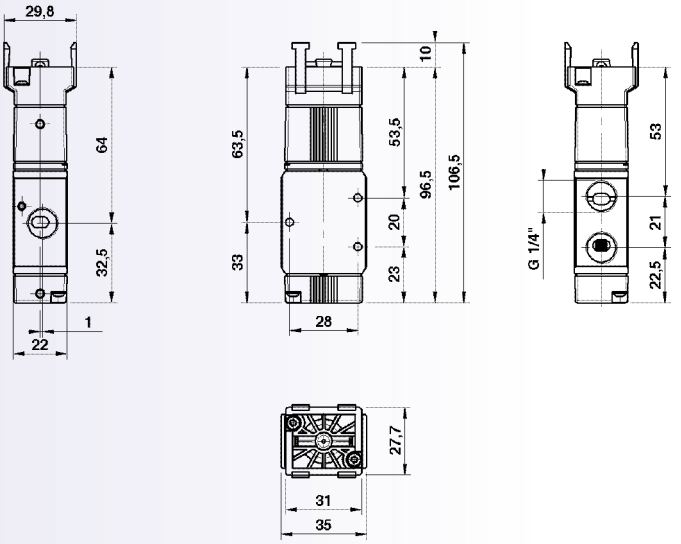

CONFIGURATIONS DISPONIBLES (*)

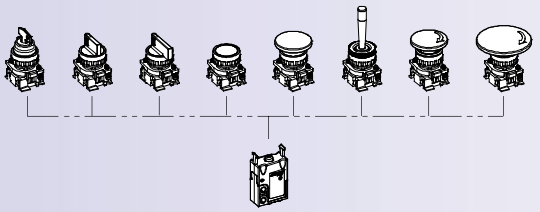

(*) Pour la consultation des codes et des caractéristiques des commandes à panneau voir page 144.

DISTRIBUTEUR POUR COMMANDE EN PANNEAU, 5/2

CARACTERISTIQUES TECHNIQUES
Pression d’exercice (5/2-5/3): 1÷10 bar
Poids: 0,145 Kg

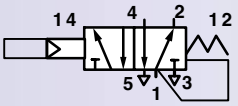

CODE	DESIGNATION
1272535005	MER 1/4” 22 5 PB PM 00 M

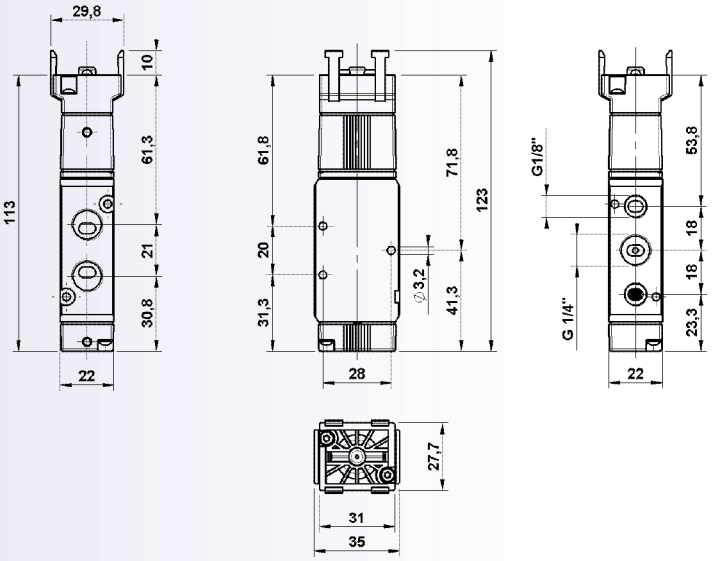

CONFIGURATIONS DISPONIBLES (*)

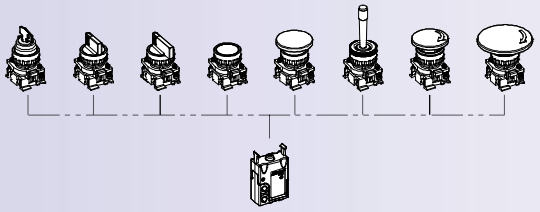

(*) Pour la consultation des codes et des caractéristiques des commandes à panneau voir page 144.

 La société se réserve le droit de modifier à tout moment et sans préavis les cotes d’encombrement qui ne sont données qu’à titre indicatif

COMPOSANTS PNEUMATIQUES

SERIE 127 1/8” - 1/4”

embases pour distributeurs 1/8”-1/4” - 5/2-5/3

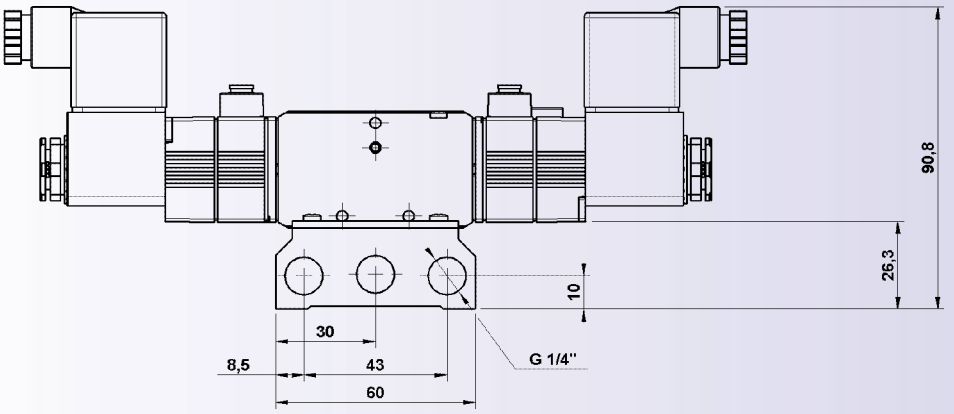

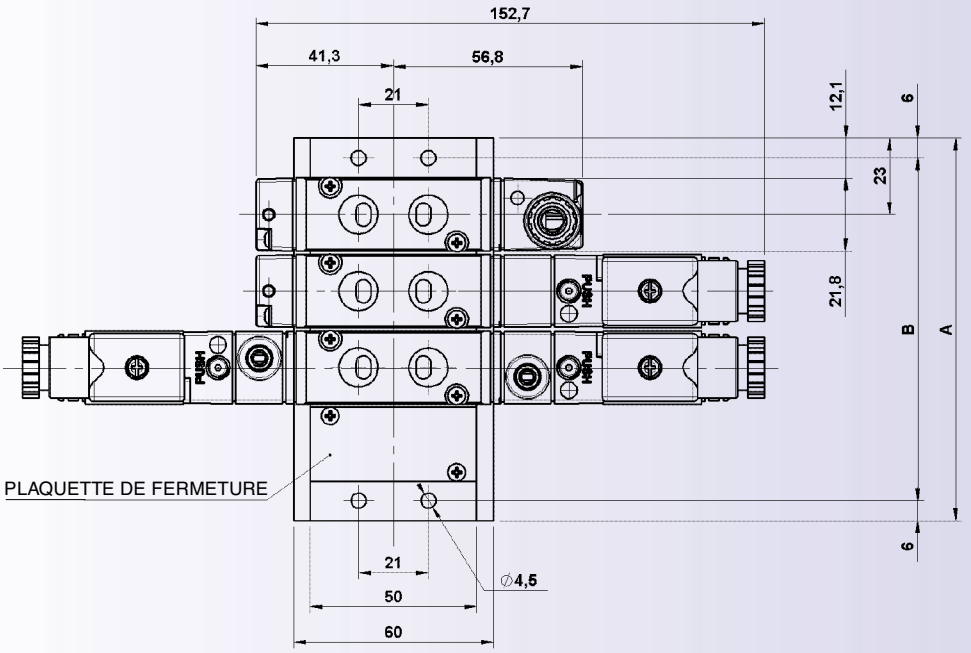

DIMENSIONS

NOMBRE DE POSTES	A	B
2	69	57
3	92	80
4	115	103
5	138	126
6	161	149
7	184	172
8	207	195
9	230	218
10	253	241

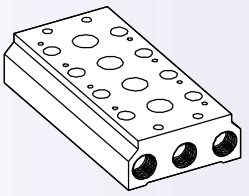

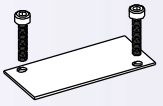

EMBASES

CODE	DESIGNATION	SERIE
1325A00002	STB 22 2 POS BSP	127 1/8”-1/4”
1325A00003	STB 22 3 POS BSP	127 1/8”-1/4”
1325A00004	STB 22 4 POS BSP	127 1/8”-1/4”
1325A00005	STB 22 5 POS BSP	127 1/8”-1/4”
1325A00006	STB 22 6 POS BSP	127 1/8”-1/4”
1325A00007	STB 22 7 POS BSP	127 1/8”-1/4”
1325A00008	STB 22 8 POS BSP	127 1/8”-1/4”
1325A00009	STB 22 9 POS BSP	127 1/8”-1/4”
1325A00010	STB 22 10 POS BSP	127 1/8”-1/4”

KIT PLAQUETTE DE FERMETURE

CODE	DESIGNATION	SERIE
1325A00013	KIT PLAQUETTE DE FERMETURE	127 1/8”-1/4”